Code Balitrand : 796.032 | Référence fournisseur : BASALT428600

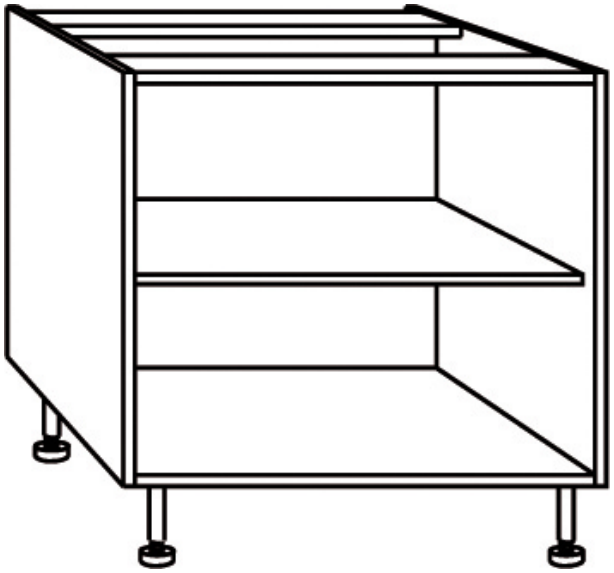

Description
TEISSA FAC BASALT NR MAT 428X600 PL Code Balitrand : 796.032 Référence fournisseur : BASALT428600

Prix : 35.27 euros TTC

© 2025 BFSA Balitrand - Tous droits réservés