Code Balitrand : 778.167 | Référence fournisseur : 005665

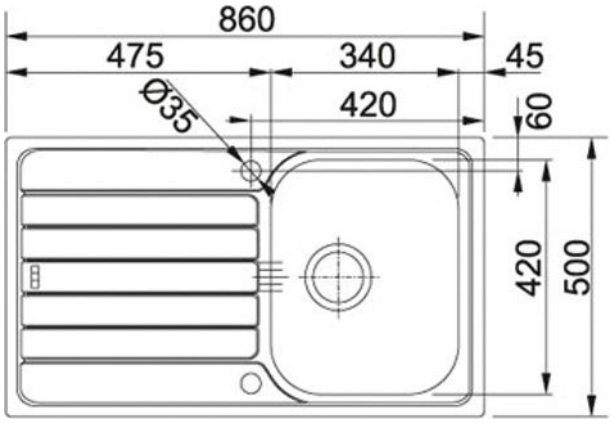

Description

FRANKEEVIERS ACIER INOX
Eviers en acier inoxydable Inox-DEKOR réversibles
Série SPARK
Livrés avec siphon
bondes auto: Ø90 mm
SKL611-86 860 x 500 mm
Pour sous-évier de 450 mm - encastrement: 840 x 480 mm
évier Spark SKL611-86 - finition Inox-DEKOR

Code Balitrand : 778.167

Référence fournisseur : 005665

Caractéristiques

Marque : franke
Nombre de cuves : 1
Largeur : 50 cm
Pour sous evier de : 45 cm

Prix : 359.00 euros TTC

© 2025 BFSA Balitrand - Tous droits réservés