Code Balitrand : 778.128 | Référence fournisseur : 879618

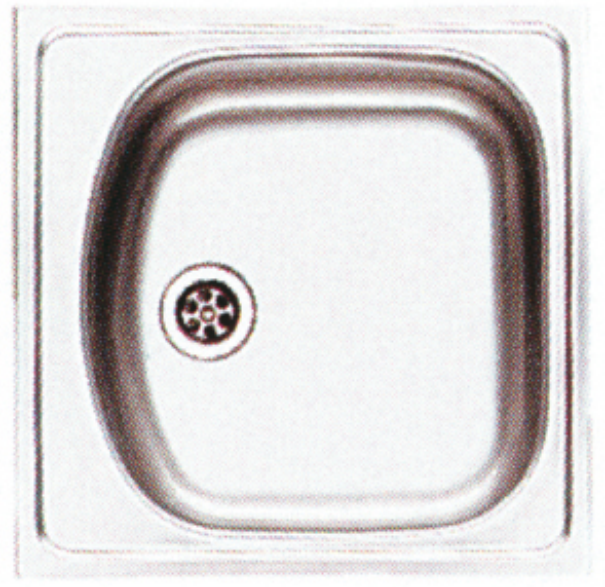

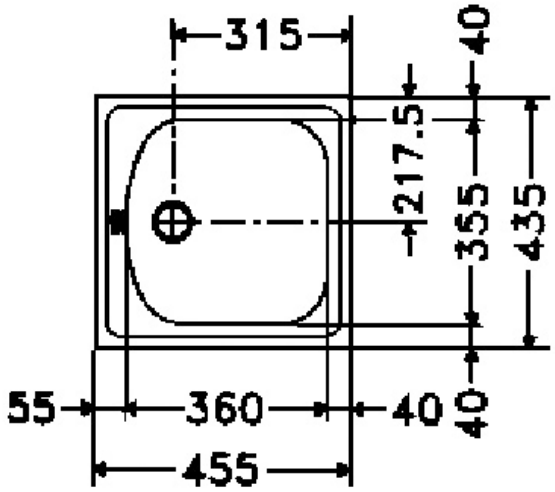

Description

FRANKEEVIERS ACIER INOX
Éviers en acier inoxydable 18/10 à poser
réversibles cuves soudées
Cadre bois et isolation phonique
Cuves encastrables réversibles "EUROSTAR"
Siphon compris
bonde à bouchon: Ø 70 mm
"ETX 610" 455 x 435 mm
Profondeur cuve: 140 mm
encastrement: 435 x 415 mm - pour sous-évier de 450 mm
Cuve Eurostar ETX 610 - finition satinée

Code Balitrand : 778.128

Référence fournisseur : 879618

Caractéristiques

Marque : franke
Nombre de cuves : 1
Largeur : 45.5 cm
Pour sous evier de : 45 cm

Prix : 190.25 euros TTC

© 2025 BFSA Balitrand - Tous droits réservés