Code Balitrand : 778.127 | Référence fournisseur : 229078

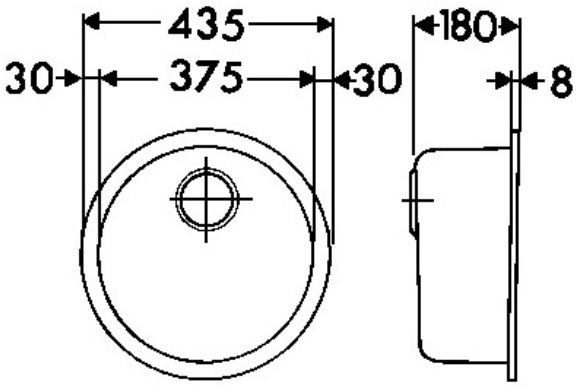


## Description

**FRANKE**

CUVE RONDE INOX RAX61038

Code Balitrand : 778.127

Référence fournisseur : 229078

## Caractéristiques

Marque : franke
Nombre de cuves : 1
Largeur : diam 43.5 cm
Pour sous evier de : 50 cm

Prix : 114.77 euros TTC

Article en promotion du 01.11.2024 au 31.12.2025



© 2025 BFSA Balitrand - Tous droits réservés