Code Balitrand : 778.126 | Référence fournisseur : 833787

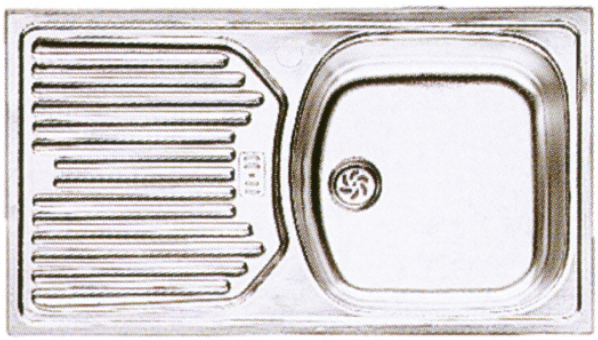

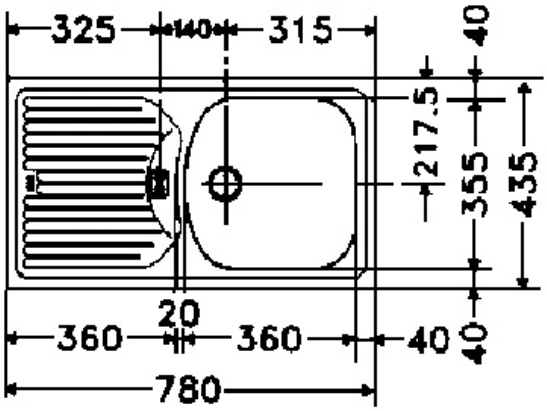

Description

FRANKEEVIERS ACIER INOX
Éviers en acier inoxydable 18/10 à poser
réversibles cuves soudées
Cadre bois et isolation phonique
Cuves encastrables réversibles "EUROSTAR"
Siphon compris
bonde à bouchon: Ø 70 mm
"ETX 614" 780 x 435 mm
Profondeur cuve: 140 mm
encastrement: 760 x 415 mm - pour sous-évier de 450 mm
Cuve Eurostar ETX 614 - finition satinée

Code Balitrand : 778.126

Référence fournisseur : 833787

Caractéristiques

Marque : franke
Nombre de cuves : 1
Largeur : 43.5 cm
Pour sous evier de : 45 cm

Prix : 229.00 euros TTC

© 2025 BFSA Balitrand - Tous droits réservés