Code Balitrand : 778.114 | Référence fournisseur : 901406

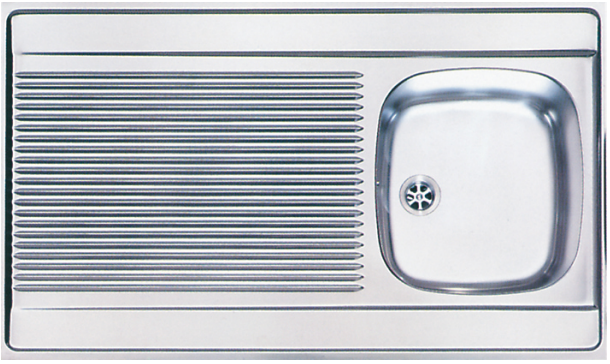

Description

FRANKEEVIERS ACIER INOX
Éviers en acier inoxydable 18/10 à poser
réversibles cuves soudées
Cadre bois et isolation phonique
Série SPIT SPX
Avec vidage et siphon
bondes à bouchon : Ø70 mm
profondeur des cuves : 160 mm
SPX 711 1 cuve - 1 égouttoir
évier Spit SPX 711 - 900 x 600 mm - finition inox satiné

Code Balitrand : 778.114

Référence fournisseur : 901406

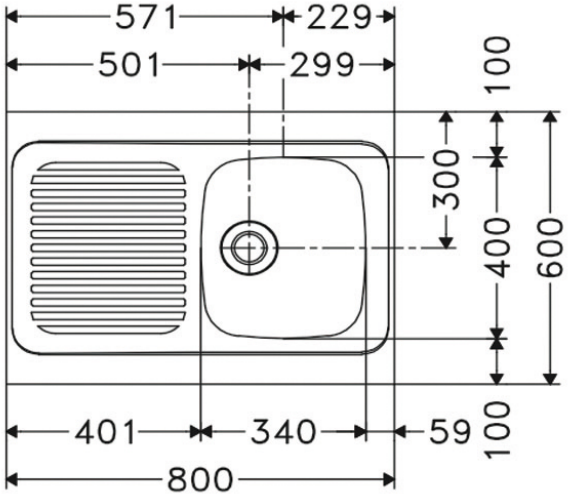

Caractéristiques

Marque : Franke
Largeur : 60 cm
Longueur : 90 cm

Prix : 189.00 euros TTC

© 2025 BFSA Balitrand - Tous droits réservés