Code Balitrand : 325.834 | Référence fournisseur : XT60642067809

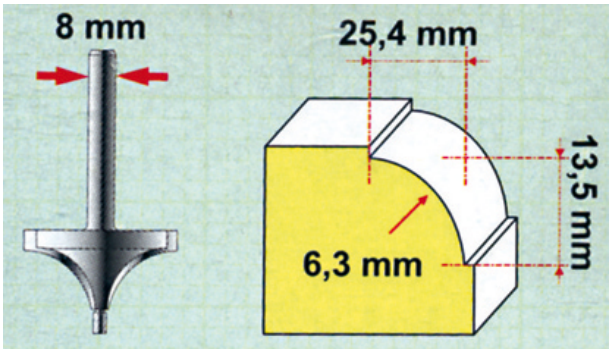

Description

TIVOLYOUTILLAGE TRIPLEX
FRAISES DE DÉFONCEUSES
Version carbure HM
Fraises à arrondir

Fraise 1/4 de rond avec roulement à bille - carbure - queue Ø 8 mm - long. util. 13,5 mm

Code Balitrand : 325.834

Référence fournisseur : XT60642067809

Caractéristiques

Type de fraise : 1/4 rond
Type de fraise : à arrondir
Diamètre d'emmanchement : 8 mm
Marques : TRIPLEX
Marques : TIVOLY

Prix : 37.70 euros TTC

© 2025 BFSA Balitrand - Tous droits réservés