Code Balitrand : 325.832 | Référence fournisseur : XT60642067807

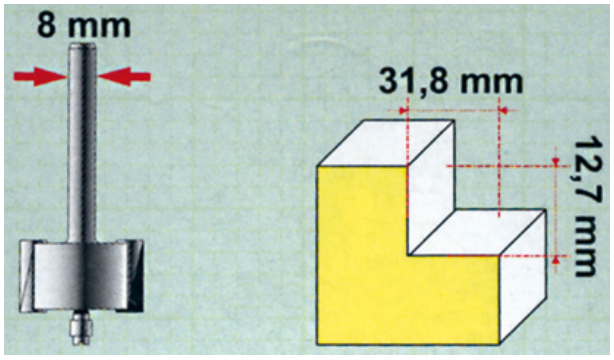

Description

TIVOLYOUTILLAGE TRIPLEX
FRAISES DE DÉFONCEUSES
Version carbure HM
Fraises à rainurer
Fraise à feuillurer
Fraise à feuillurer avec roulement à bille - carbure - queue Ø 8 mm - long. util. 12,7 mm

Code Balitrand : 325.832

Référence fournisseur : XT60642067807

Caractéristiques

Type de fraise : a feuillurer
Type de fraise : à feuillurer
Diamètre d'emmanchement : 8 mm
Marques : TRIPLEX
Marques : TIVOLY

Prix : 36.40 euros TTC

© 2025 BFSA Balitrand - Tous droits réservés