Code Balitrand : 210.216 Référence fournisseur : 251085

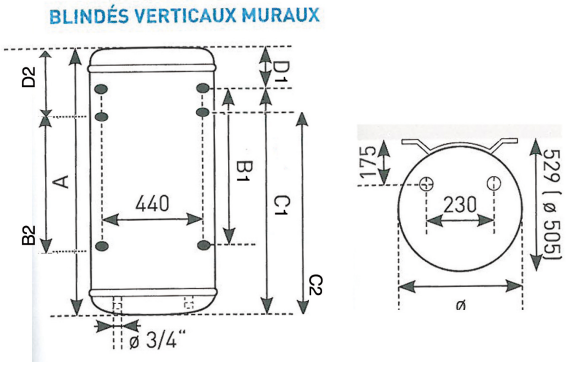

Description
THERMORCHAUFFE-EAU ELECTRIQUES CHAUFFE-EAU ÉLECTRIQUES Chauffe-eau électriques blindés Cuve acier émaillé à haute teneur en quartz isolation haute performance - résistance blindée conforme aux solutions VIVRELEC garantie 5 ans cuve et corps de chauffe, 2 ans éléments &eacu Modèles verticaux muraux blindés Chauffe-eau blindé vertical mural - capacité 200 L - 2200 W - 230 V mono - Pièces détachées : Thermostat LG270 embrochable 070070, Elément blindé 2200W 230V Anode Joint 060187, Joint à lèvre D .112MM 040158, Anode D26 L322 040166 Code Balitrand : 210.216 Référence fournisseur : 251085

Prix : 751.20 euros TTC

© 2024 BFSA Balitrand - Tous droits réservés