Code Balitrand : 170.691 | Référence fournisseur : 193076000

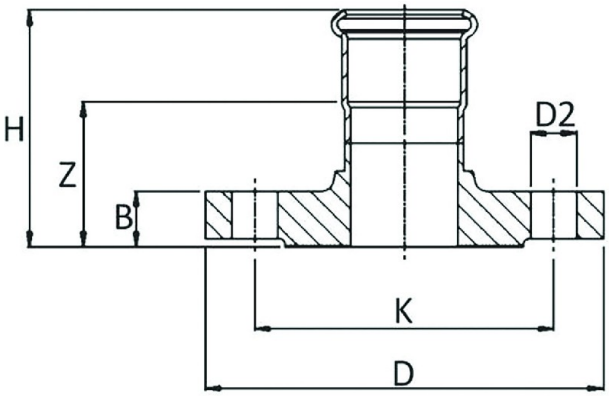

Description

RACCORDERIE METALLICHERaccords
Raccorderie Métalliche
Raccords Inox Pres
Systèmes de raccords à sertir
Bride de raccordement InoxPres
AISI 316L - 1.4404 - joint torique noir

Bride de raccordement InoxPres De 76,1 mm H 105 mm Z 50 mm B 18 mm D 185 mm D2 18 mm

Code Balitrand : 170.691

Référence fournisseur : 193076000

Caractéristiques

Emboiture : Double Femelle
Diamètre : 76 mm
Type : Bride

Prix : 472.38 euros TTC

© 2025 BFSA Balitrand - Tous droits réservés