Code Balitrand : 170.686 | Référence fournisseur : 189200054

Description

RACCORDERIE METALLICHERaccords
Raccorderie Métalliche
Raccords Inox Pres
Systèmes de raccords à sertir
Té réduit InoxPres avec dérivation filetée F
AISI 316L - 1.4404 - joint torique noir

Té réduit InoxPres avec dérivation filetée F 54 x 2” x 54 L1 70 mm L2 81 mm Z1 34 mm Z2 55 mm

Code Balitrand : 170.686

Référence fournisseur : 189200054

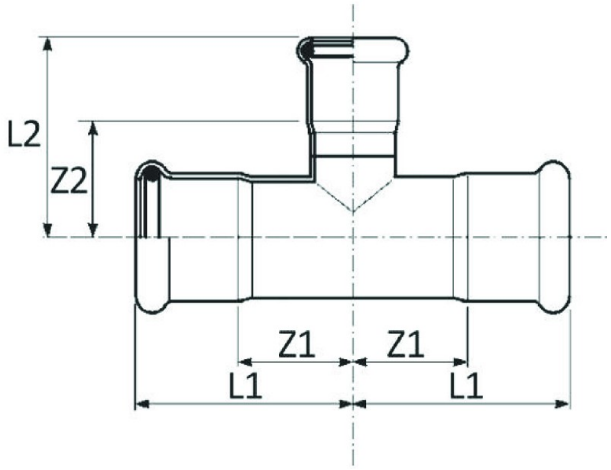

Caractéristiques

Emboiture : Double Femelle
Dimension Inox - Fer : 54-50x60-54
Type : Té

Prix : 116.35 euros TTC

© 2025 BFSA Balitrand - Tous droits réservés