Code Balitrand : 170.634 | Référence fournisseur : 184042002

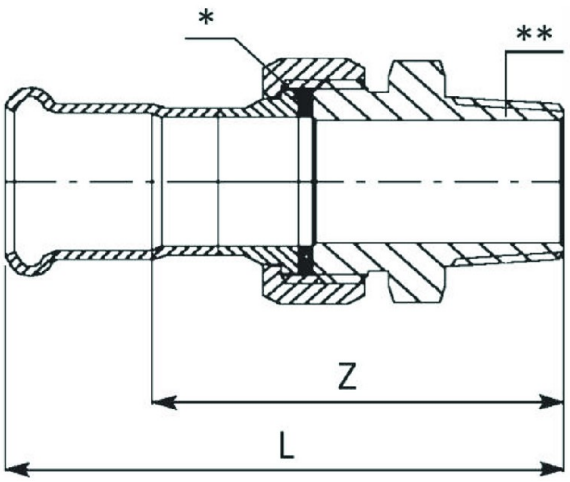

Description

RACCORDERIE METALLICHERaccords
Raccorderie Métalliche
Raccords Inox Pres
Systèmes de raccords à sertir
Raccord union fileté InoxPres
AISI 316L - 1.4404 - joint torique noir

Raccord union fileté InoxPres Ø 42x1"1/2" mm L 105 mm Z 74 mm

Code Balitrand : 170.634

Référence fournisseur : 184042002

Caractéristiques

Emboiture : Mâle - Femelle
Dimension Inox - Fer : 42 - 40x49
Type : Union 3 Pièces

Prix : 125.74 euros TTC

© 2025 BFSA Balitrand - Tous droits réservés