Code Balitrand : 170.631 | Référence fournisseur : 184022002

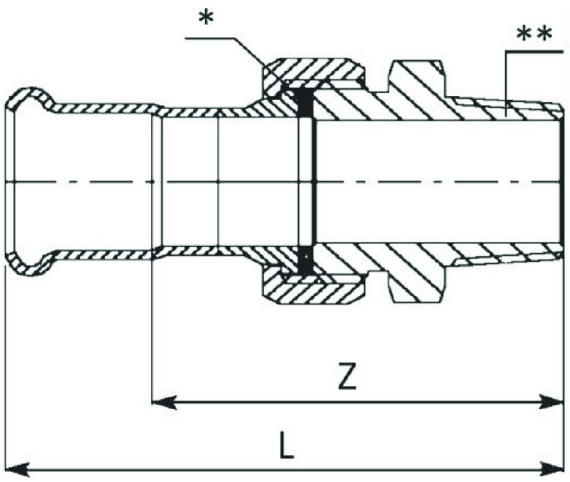

Description

RACCORDERIE METALLICHERaccords
Raccorderie Métalliche
Raccords Inox Pres
Systèmes de raccords à sertir
Raccord union fileté InoxPres
AISI 316L - 1.4404 - joint torique noir

Raccord union fileté InoxPres Ø 22x3/4" mm L 81 mm Z 59 mm

Code Balitrand : 170.631

Référence fournisseur : 184022002

Caractéristiques

Emboiture : Mâle - Femelle
Dimension Inox - Fer : 22 - 20x27
Type : Union 3 Pièces

Prix : 50.33 euros TTC

© 2025 BFSA Balitrand - Tous droits réservés