Code Balitrand : 170.610 | Référence fournisseur : 187300088

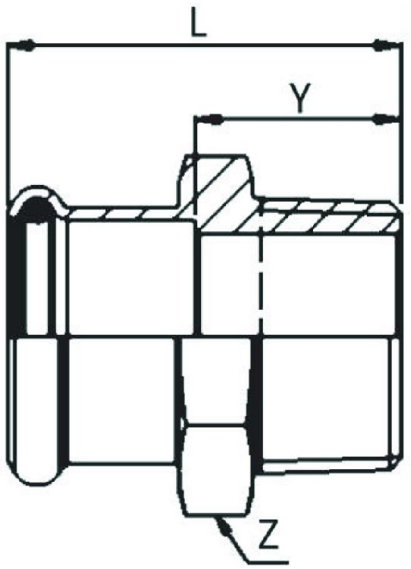

Description

RACCORDERIE METALLICHERaccords
Raccorderie Métalliche
Raccords Inox Pres
Systèmes de raccords à sertir
Raccord avec filetage mâle InoxPres
AISI 316L - 1.4404 - joint torique noir

Raccord avec filetage mâle InoxPres Ø 88,9x3" mm L 111 mm Z 98 mm Y 51 mm

Code Balitrand : 170.610

Référence fournisseur : 187300088

Caractéristiques

Type : Embout Raccord Droit
Emboiture : Mâle - Femelle
Diamètre : 88 mm
Dimension Inox - Fer : 88 - 80x90

Prix : 651.00 euros TTC

© 2025 BFSA Balitrand - Tous droits réservés