Code Balitrand : 170.605 | Référence fournisseur : 187100028

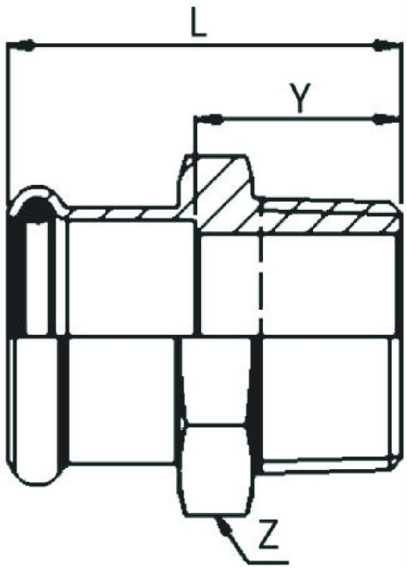

Description

RACCORDERIE METALLICHERaccords
Raccorderie Métalliche
Raccords Inox Pres
Systèmes de raccords à sertir
Raccord avec filetage mâle InoxPres
AISI 316L - 1.4404 - joint torique noir

Raccord avec filetage mâle InoxPres Ø 28x1" mm
L 48 mm Z 38 mm Y 25 mm

Code Balitrand : 170.605

Référence fournisseur : 187100028

Caractéristiques

Type : Embout Raccord Droit
Emboiture : Femelle - Mâle
Dimension Inox - Fer : 28 - 26x34

Prix : 42.07 euros TTC

© 2025 BFSA Balitrand - Tous droits réservés