Code Balitrand : 170.604 | Référence fournisseur : 187304028

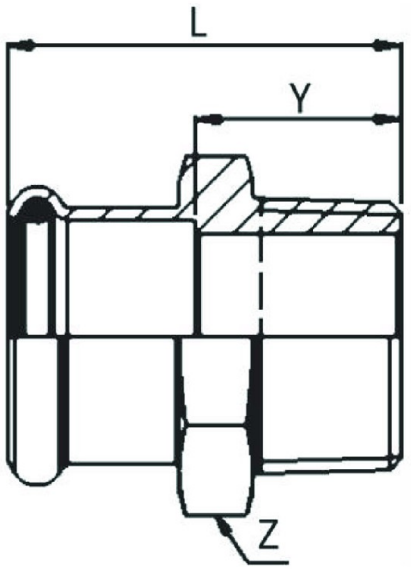

Description

RACCORDERIE METALLICHERaccords
Raccorderie Métalliche
Raccords Inox Pres
Systèmes de raccords à sertir
Raccord avec filetage mâle InoxPres
AISI 316L - 1.4404 - joint torique noir

Raccord avec filetage mâle InoxPres Ø 28x3/4"
mm L 47 mm Z 38 mm Y 24 mm

Code Balitrand : 170.604

Référence fournisseur : 187304028

Caractéristiques

Dimension Inox - Fer : 28 - 20x27
Type : Embout Raccord Droit
Emboiture : Femelle - Mâle

Prix : 36.70 euros TTC

© 2025 BFSA Balitrand - Tous droits réservés