Code Balitrand : 170.602 | Référence fournisseur : 187304018

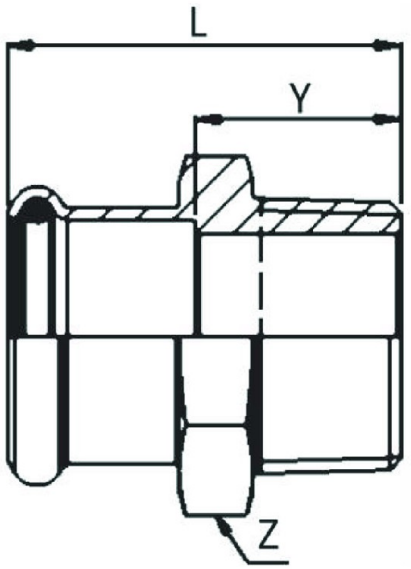

Description

RACCORDERIE METALLICHERaccords
Raccorderie Métalliche
Raccords Inox Pres
Systèmes de raccords à sertir
Raccord avec filetage mâle InoxPres
AISI 316L - 1.4404 - joint torique noir

Raccord avec filetage mâle InoxPres Ø 18x3/4" mm L 44 mm Z 30 mm Y 24 mm

Code Balitrand : 170.602

Référence fournisseur : 187304018

Caractéristiques

Emboiture : Femelle - Mâle
Dimension Inox - Fer : 18 - 20x27
Type : Embout Raccord Droit

Prix : 25.07 euros TTC

© 2025 BFSA Balitrand - Tous droits réservés