Code Balitrand : 170.585 | Référence fournisseur : 183018002

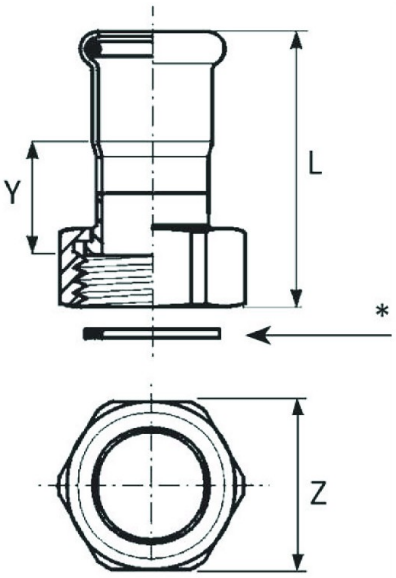

Description

RACCORDERIE METALLICHERaccords
Raccorderie Métalliche
Raccords Inox Pres
Systèmes de raccords à sertir
Raccord écrou libre InoxPres
AISI 316L - 1.4404 - joint torique noir

Raccord écrou libre Ø 18x3/4" mm L 50 mm Z 30 mm Y 23,5 mm

Code Balitrand : 170.585

Référence fournisseur : 183018002

Caractéristiques

Emboiture : Double Femelle
Dimension Inox - Fer : 18 - 20x27
Type : Raccord Ecrou

Prix : 27.96 euros TTC

© 2025 BFSA Balitrand - Tous droits réservés