Code Balitrand : 170.572 | Référence fournisseur : 192028022

Description

RACCORDERIE METALLICHERaccords
Raccorderie Métalliche
Raccords Inox Pres
Systèmes de raccords à sertir
Té réduit InoxPres
AISI 316L - 1.4404 - joint torique noir

Té réduit InoxPres Ø 28x22x28 mm L1 44 mm L2 47 mm Z1 21 mm Z2 26 mm

Code Balitrand : 170.572

Référence fournisseur : 192028022

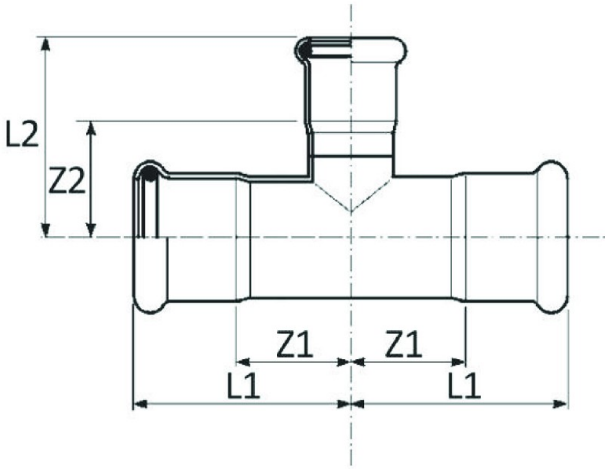

Caractéristiques

Type : Té
Diamètre Réduit en T : 28-22-28

Prix : 30.67 euros TTC

© 2025 BFSA Balitrand - Tous droits réservés