Code Balitrand : 170.544 | Référence fournisseur : 181042451

Description

RACCORDERIE METALLICHERaccords
Raccorderie Métalliche
Raccords Inox Pres
Systèmes de raccords à sertir
Coude InoxPres 45° MF
AISI 316L - 1.4404 - joint torique noir

Coude InoxPres 45° MF Ø 42 mm Radius 1,2 De
L 51 mm H 72 mm Z 21 mm

Code Balitrand : 170.544

Référence fournisseur : 181042451

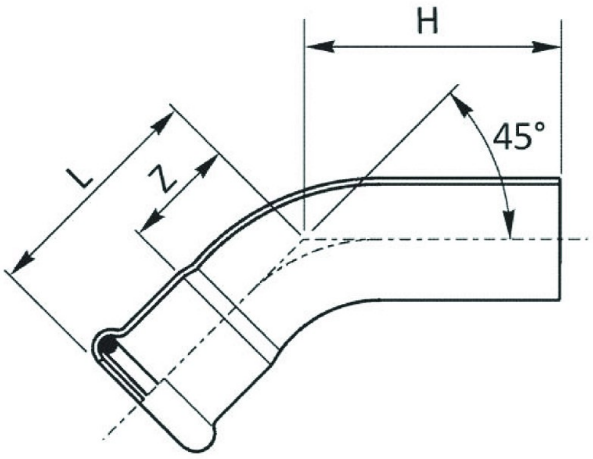

Caractéristiques

Angle : 45°
Diamètre : 42 mm
Type : Coude
Emboiture : Mâle - Femelle

Prix : 46.50 euros TTC

© 2025 BFSA Balitrand - Tous droits réservés