Code Balitrand : 170.537 | Référence fournisseur : 181088450

Description

RACCORDERIE METALLICHERaccords
Raccorderie Métalliche
Raccords Inox Pres
Systèmes de raccords à sertir
Coude InoxPres 45° FF
AISI 316L - 1.4404 - joint torique noir

Coude InoxPres 45° FF Ø 88,9 mm Radius 1,2
De L 144 mm Z 84 mm

Code Balitrand : 170.537

Référence fournisseur : 181088450

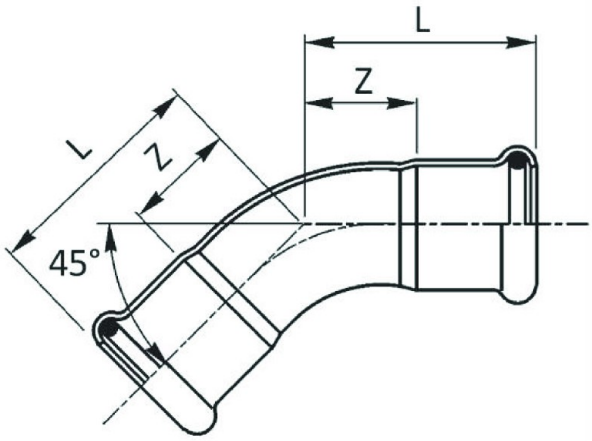

Caractéristiques

Angle : 45°
Diamètre : 88 mm
Type : Coude
Emboiture : Double Femelle

Prix : 247.60 euros TTC

© 2025 BFSA Balitrand - Tous droits réservés