Code Balitrand : 170.536 | Référence fournisseur : 181076450

Description

RACCORDERIE METALLICHERaccords
Raccorderie Métalliche
Raccords Inox Pres
Systèmes de raccords à sertir
Coude InoxPres 45° FF
AISI 316L - 1.4404 - joint torique noir

Coude InoxPres 45° FF Ø 76,1 mm Radius 1,2
De L 131,5 mm Z 76,5 mm

Code Balitrand : 170.536

Référence fournisseur : 181076450

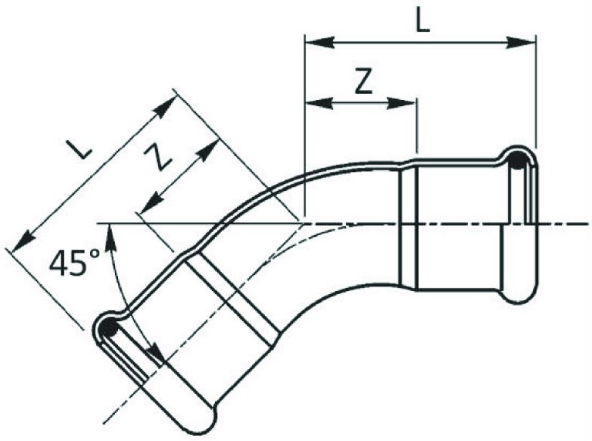

Caractéristiques

Type : Coude
Emboiture : Double Femelle
Angle : 45°
Diamètre : 76 mm

Prix : 207.82 euros TTC

© 2025 BFSA Balitrand - Tous droits réservés