Code Balitrand : 170.531 | Référence fournisseur : 181022450

Description

RACCORDERIE METALLICHERaccords
Raccorderie Métalliche
Raccords Inox Pres
Systèmes de raccords à sertir
Coude InoxPres 45° FF
AISI 316L - 1.4404 - joint torique noir

Coude InoxPres 45° FF Ø 22 mm Radius 1,5 De
L 41 mm Z 20 mm

Code Balitrand : 170.531

Référence fournisseur : 181022450

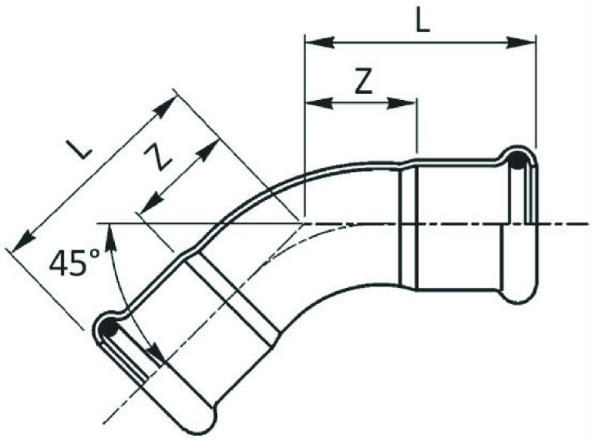

Caractéristiques

Type : Coude
Emboiture : Double Femelle
Angle : 45°
Diamètre : 22 mm

Prix : 20.96 euros TTC

© 2025 BFSA Balitrand - Tous droits réservés