Code Balitrand : 170.525 | Référence fournisseur : 181054901

Description

RACCORDERIE METALLICHERaccords
Raccorderie Métalliche
Raccords Inox Pres
Systèmes de raccords à sertir
Coude InoxPres 90° MF - Rayon court
AISI 316L - 1.4404 - joint torique noir

Coude InoxPres 90° MF - Rayon court Ø 54 mm
Radius 1,2 De L 100 mm H 120 mm Z 64 mm

Code Balitrand : 170.525

Référence fournisseur : 181054901

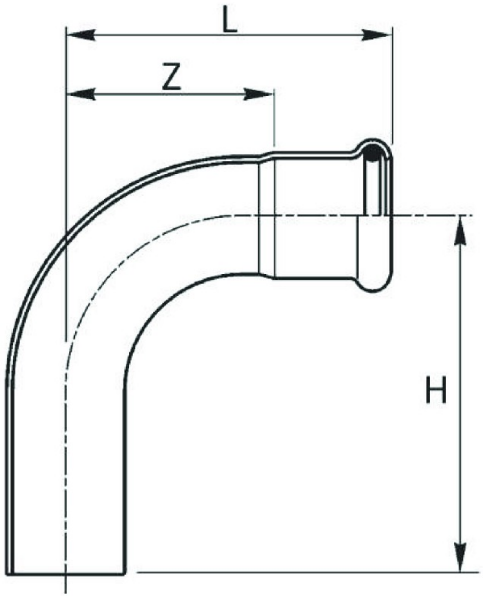

Caractéristiques

Emboiture : Mâle - Femelle
Angle : 90°
Diamètre : 54 mm
Type : Coude

Prix : 89.41 euros TTC

© 2025 BFSA Balitrand - Tous droits réservés