Code Balitrand : 170.523 | Référence fournisseur : 181035901

Description

RACCORDERIE METALLICHERaccords
Raccorderie Métalliche
Raccords Inox Pres
Systèmes de raccords à sertir
Coude InoxPres 90° MF - Rayon court
AISI 316L - 1.4404 - joint torique noir

Coude InoxPres 90° MF - Rayon court Ø 35 mm
Radius 1,2 De L 68 mm H 82 mm Z 42 mm

Code Balitrand : 170.523

Référence fournisseur : 181035901

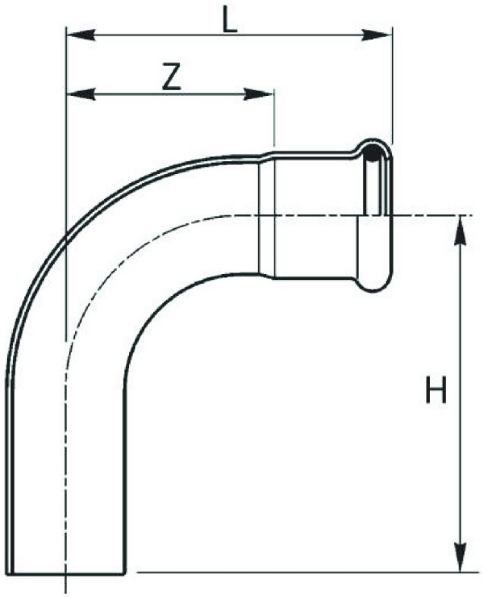

Caractéristiques

Type : Coude
Emboiture : Mâle - Femelle
Angle : 90°
Diamètre : 35 mm

Prix : 33.97 euros TTC

© 2025 BFSA Balitrand - Tous droits réservés