Code Balitrand : 170.518 | Référence fournisseur : 181088900

Description

RACCORDERIE METALLICHERaccords
Raccorderie Métalliche
Raccords Inox Pres
Systèmes de raccords à sertir
Coude InoxPres 90° FF
AISI 316L - 1.4404 - joint torique noir

Coude InoxPres 90° FF Ø 88,9 mm Radius 1,2
De L 182 mm Z 122 mm

Code Balitrand : 170.518

Référence fournisseur : 181088900

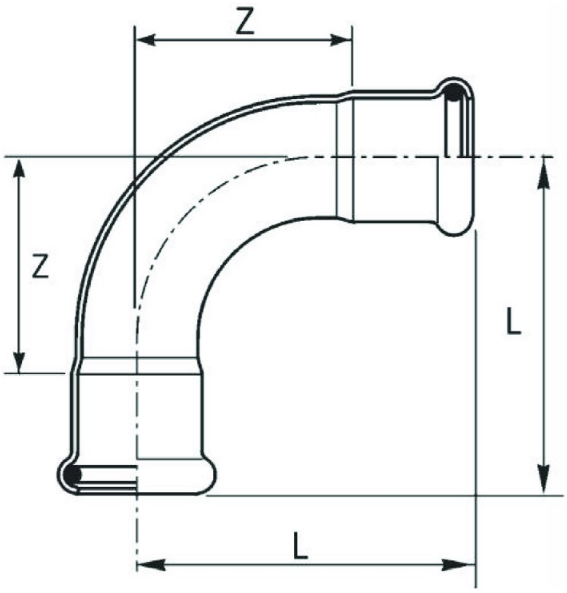

Caractéristiques

Type : Coude
Emboiture : Double Femelle
Angle : 90°
Diamètre : 88 mm

Prix : 257.17 euros TTC

© 2025 BFSA Balitrand - Tous droits réservés