Code Balitrand : 101.612 | Référence fournisseur : DS6127-007

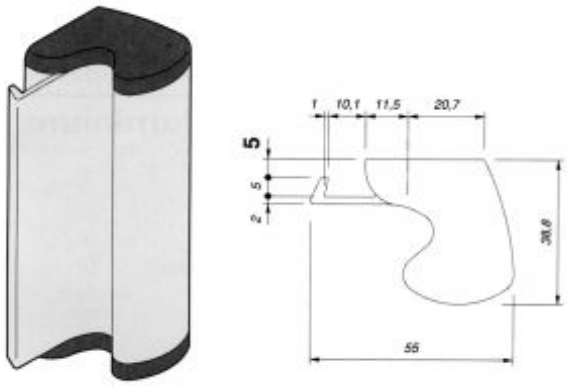

Description

LA CROISEE DSSECURITE - PROTECTION
MATÉRIEL DE PROTECTION "HALTE AU VOL"
Poignée SORGHO

Fermeture semi-automatique " SORGHO " dim. 142 mm argent

Code Balitrand : 101.612

Référence fournisseur : DS6127-007

Caractéristiques

Verrouillage à clé : non
Finition : argent

Prix : 45.37 euros TTC

© 2025 BFSA Balitrand - Tous droits réservés