Code Balitrand : 092.317 | Référence fournisseur : LAKQ 4040 U2L ZILV

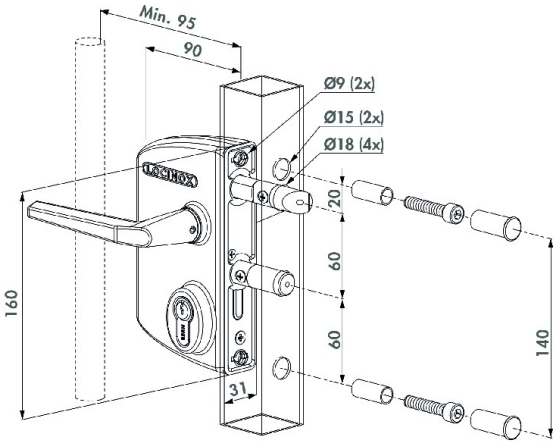

Description

LOCINOXSERRURES POUR MENUISERIE METALLIQUE
Serrure type industriel
Serrure type industriel de haute qualité pour Portails battants LAKQ U2
Serrure type industrielle pour portail battant avec coffre en aluminium
thermolaqué et mécanisme en acier inoxydable. Nous conseillons cette
serrure comme un standard pour toutes vos portes industrielles. Le réglage

Serrure type industriel de haute qualité pour Portails battants LAKQ4040 U2L Réglage de 40 mm à 60 mm

Code Balitrand : 092.317

Référence fournisseur : LAKQ 4040 U2L ZILV

Caractéristiques

Marque : LOCINOX
Finition : argent

Prix : 133.14 euros TTC

© 2025 BFSA Balitrand - Tous droits réservés