Code Balitrand : 082.436 | Référence fournisseur : SPE74

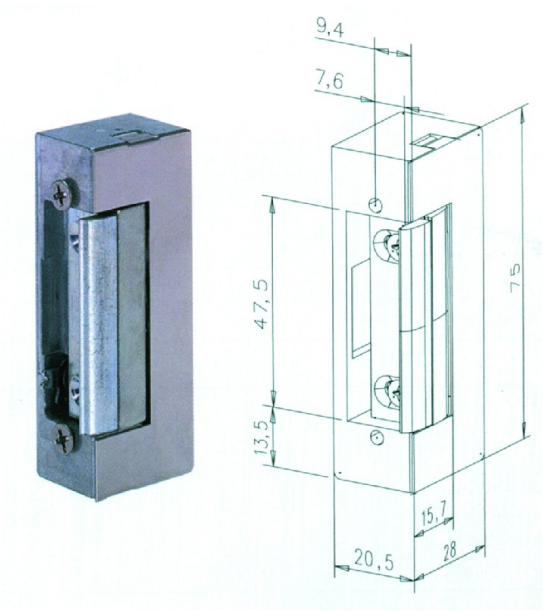

Description

EFFSERRURES ELECTRIQUES
Gâches électriques standard EFF
Corps de gâche symétrique et réduit réglage du demi-tour de 4 mm (FAFIX)
résistance à l' effraction 3500 N tension d'alimentation 6-12 Volts
Gâches à contact stationnaire = sécurité restreinte
La gâche est alors déverrouillée par une impulsion brève
et reste mécaniquement déverrouillée jusqu' à ouverture de la porte.
La gâche possède un contact de maintien m&ea

Gâche électrique réversible 12V à émission + contact stationnaire

Code Balitrand : 082.436

Référence fournisseur : SPE74

Caractéristiques

Marque : EFF
Fonction : impulsion temporisée - contact stationnaire

Prix : 50.94 euros TTC

© 2025 BFSA Balitrand - Tous droits réservés