Code Balitrand : 082.429 | Référence fournisseur : SPE71E

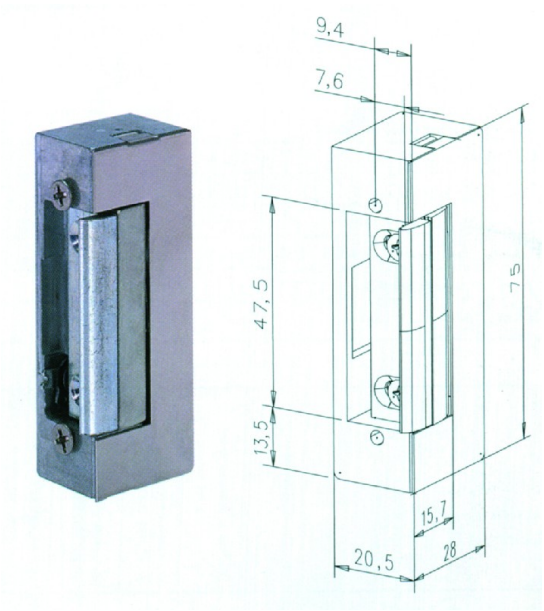

Description

EFFSERRURES ELECTRIQUES
Gâches électriques standard EFF
Corps de gâche symétrique et réduit réglage du demi-tour de 4 mm (FAFIX)
résistance à l' effraction 3500 N tension d'alimentation 6-12 Volts
Gâches à émission = sécurité des biens
La gâche est alors déverrouillée pendant la durée d'alimentation
ou émission de courant ou impulsion (avec un bouton poussoir par exemple).
La porte ne peut être ouvert que pendant cette dur&eacut

Gâche électrique réversible 12V à émission + decondamnation manuelle

Code Balitrand : 082.429

Référence fournisseur : SPE71E

Caractéristiques

Marque : EFF
Fonction : impulsion 1 temps

Prix : 51.71 euros TTC

© 2025 BFSA Balitrand - Tous droits réservés