Code Balitrand : 081.683 | Référence fournisseur : 16320

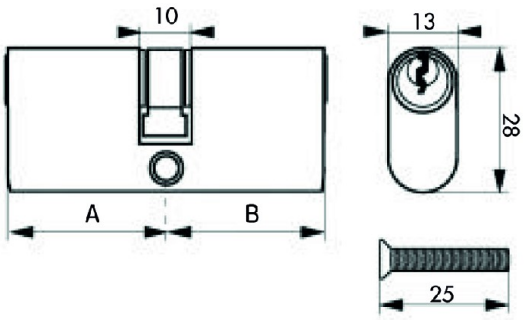

Description

ISEOCYLINDRES
CYLINDRES " PROFIL OVALE "
Cyl. 2 entrées PROFIL OVALE, livré avec 3 clés
Mécanisme à 5 goupilles - panneton anti-arrachement
laiton ou nickelé

Cylindre 2 entrées OVALE 30 x 30 mm nickelé 3 clés

Code Balitrand : 081.683

Référence fournisseur : 16320

Caractéristiques

Marque : ISEO
Type : profil ovale 2 entrées
Finition : nickelé

Prix : 31.39 euros TTC

© 2025 BFSA Balitrand - Tous droits réservés