Code Balitrand : 059.841 | Référence fournisseur : 70000062

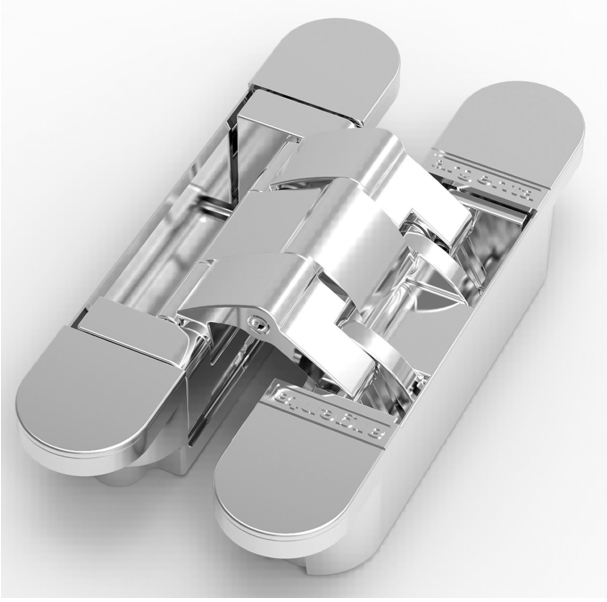

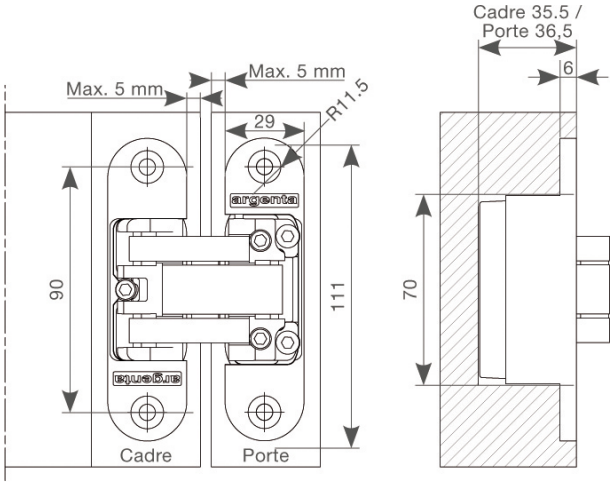

Medium

Description

RENSONCHARNIERES INVISIBLES
ARGENTA INVISIBLE NEO
Charnières invisibles design
L'argenta® invisible neo est une gamme de charnières invisibles avec une haute qualité de finition, pas une seule vis n'est visible.
Ces charnières peuvent être réglées de manière simple, s

Charnière Argenta invisible Neo M-6 porte ép. min. 36 mm dim. 140x28 mm réversible - chromé mat

Code Balitrand : 059.841

Référence fournisseur : 70000062

Caractéristiques

Marque : ARGENTA
Poids de porte : 80/100 kg

Prix : 98.52 euros TTC

© 2025 BFSA Balitrand - Tous droits réservés