Code Balitrand : 059.822 | Référence fournisseur : 0700 6

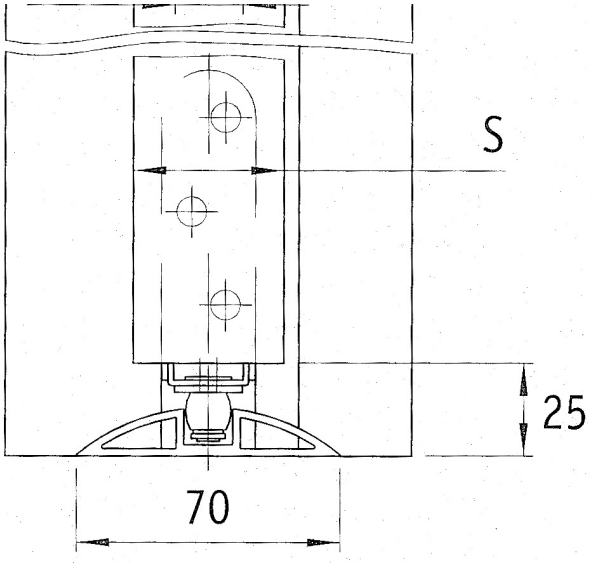

Description

KOBLENZFERRURES POUR PORTES PLIANTES
Garnitures pour portes pliantes 25 - 60 kg
Ce systeme permet aussi le pliage central avec chariot 25 kg (le chariot 40 kg ne permet pas l'ouverture totale)
Guide inférieur pour portes pliantes

Guide inférieur pour portes pliantes? ?

Code Balitrand : 059.822

Référence fournisseur : 0700 6

Caractéristiques

Marque : KOBLENZ

Prix : 10.54 euros TTC

© 2025 BFSA Balitrand - Tous droits réservés