Code Balitrand : 059.815 | Référence fournisseur : 0400 4

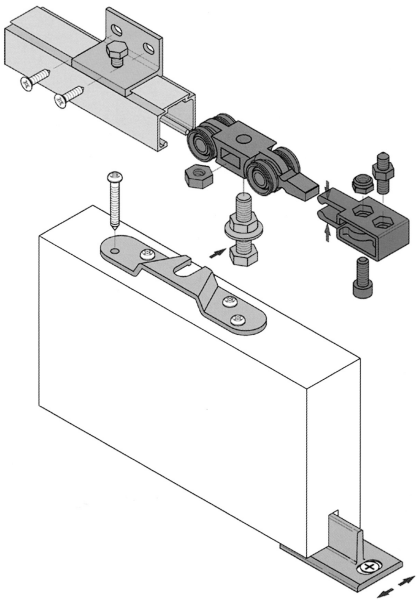

Description

KOBLENZFERRURES POUR PORTES COULISSANTES
Garnitures nylon - pour portes 80 kg
Garniture seule

Garniture seule? ?

Code Balitrand : 059.815

Référence fournisseur : 0400 4

Caractéristiques

Marque : KOBLENZ
Matière : alu
Poids : 80 kg

Prix : 46.42 euros TTC

© 2025 BFSA Balitrand - Tous droits réservés