Code Balitrand : 059.804 | Référence fournisseur : 0700 20

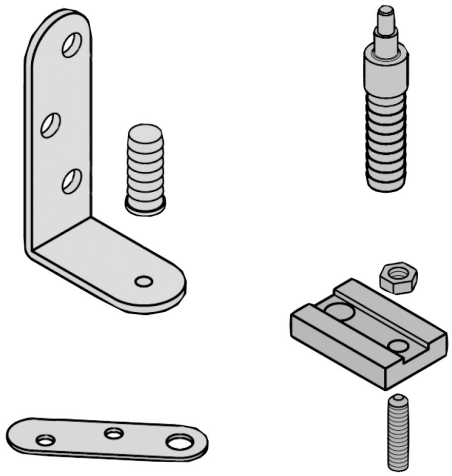

Description

KOBLENZFERRURES POUR PORTES PLIANTES
Garnitures pour portes pliantes 25 - 60 kg
Ce systeme permet aussi le pliage central avec chariot 25 kg (le chariot 40 kg ne permet pas l'ouverture totale)
Kit garniture pour portes pliantes - 1er vantail

Kit garniture pour portes pliantes 60 kg 1er vantail? ?

Code Balitrand : 059.804

Référence fournisseur : 0700 20

Caractéristiques

Marque : KOBLENZ
Poids : supérieur à 40kg

Prix : 28.78 euros TTC

© 2025 BFSA Balitrand - Tous droits réservés