Code Balitrand : 019.803 Référence fournisseur :

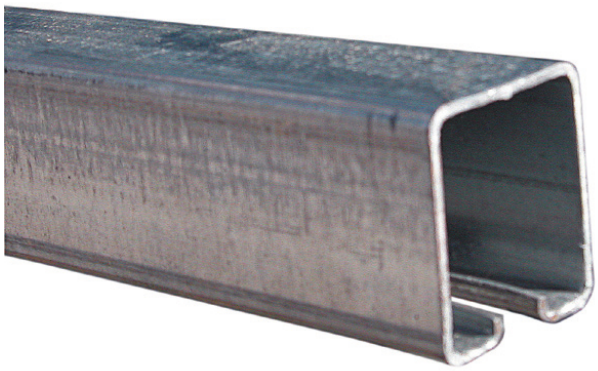

Description

FERRURES POUR PORTES COULISSANTES
Montures à galets force 75 kg par monture
Rail tubulaire 50x40 mm

Long. 6 m rail galva 50x40x2,0 mm pour monture 75 kg poids = 2,480 kg/m

Code Balitrand : 019.803

Caractéristiques

Section - Dimension : 50 x 40 x 2 mm
Marque : MANTION
Matière : acier
Poids : 75 kg

Prix : 83.20 euros TTC

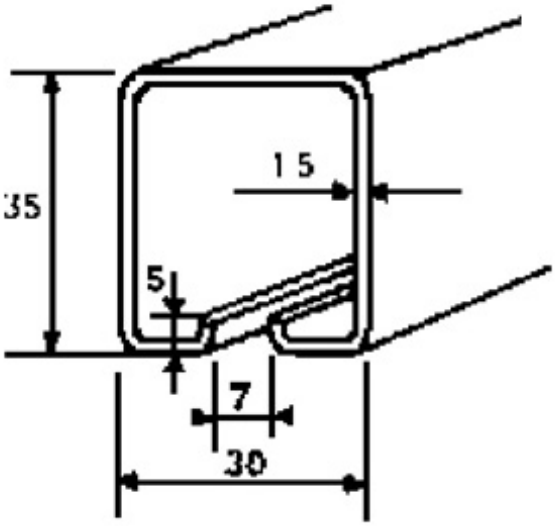

© 2025 BFSA Balitrand - Tous droits réservés